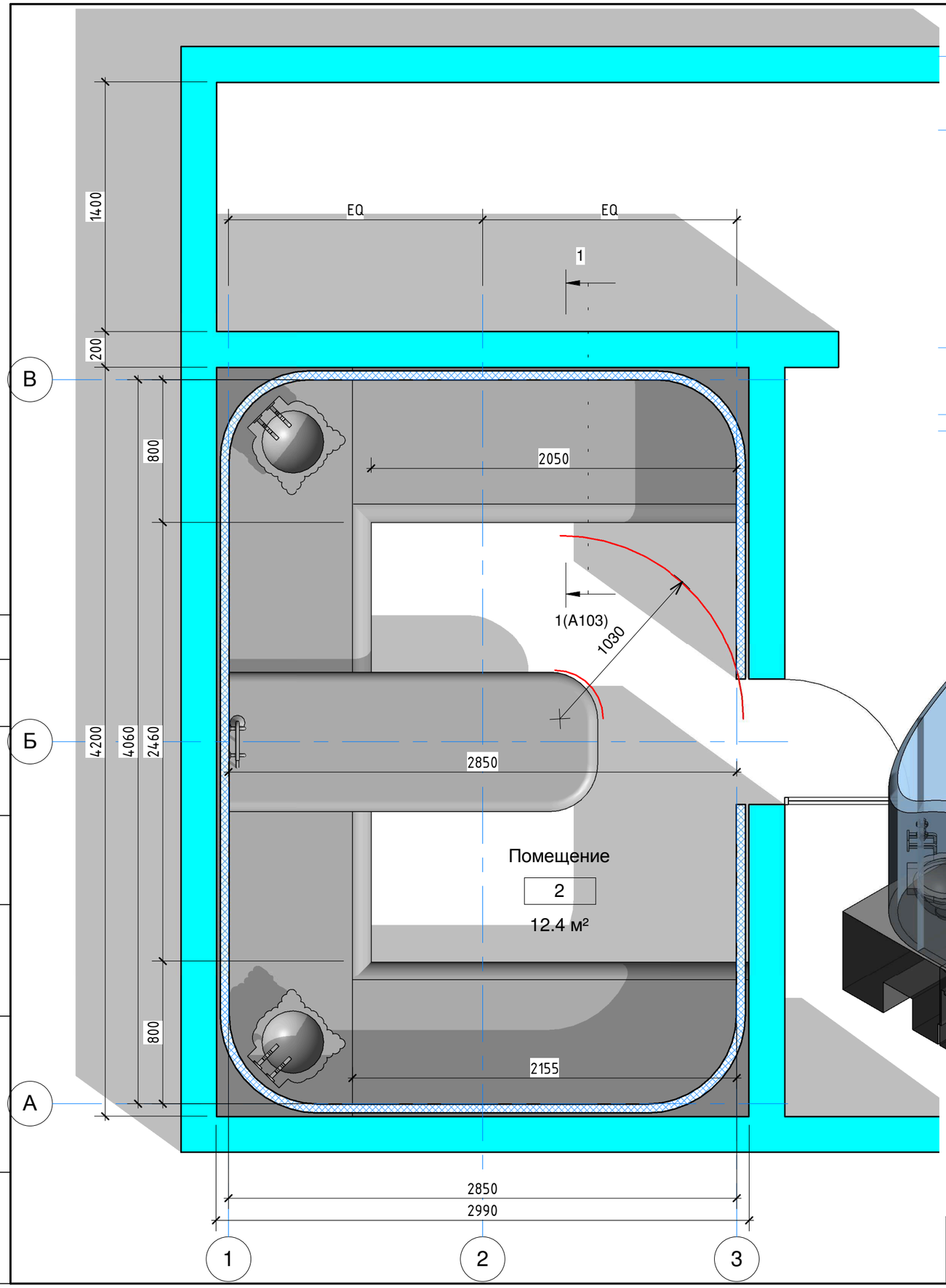

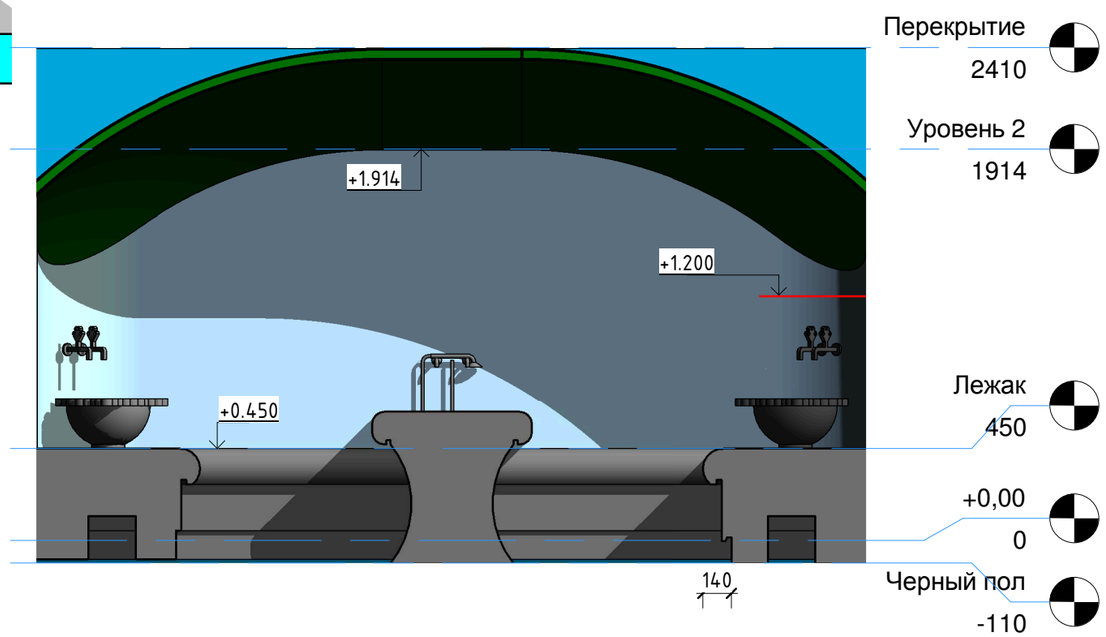

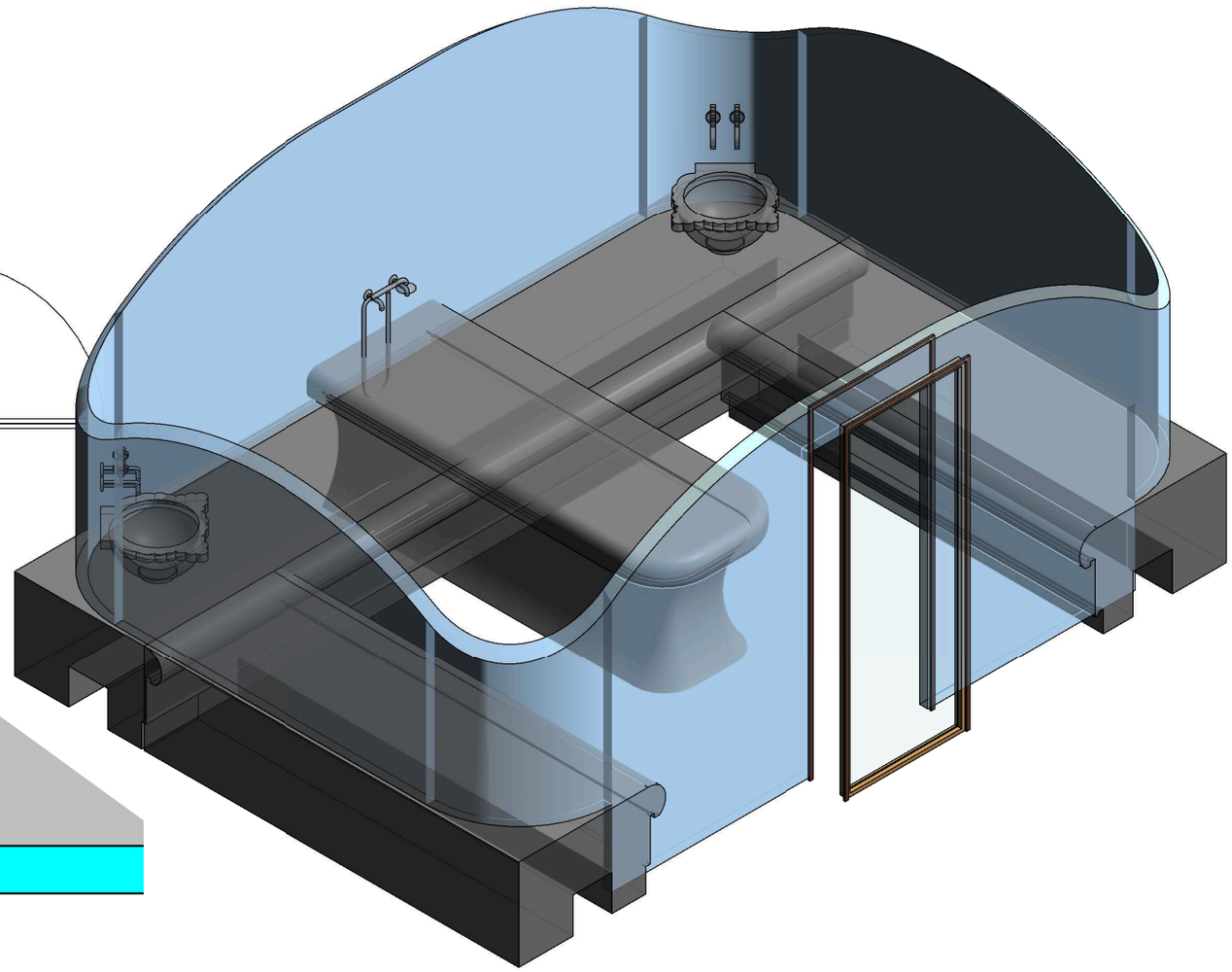

Изм.	Лист	№ док.	Подпись	Дата	32 -	Лист
						А101

Согласовано

Взам. инв. №

Подп. и дата

Инв. № подл.

11.02.2015 22:56:04

Копировал

Формат

F:\Мои документы\2_UNK\-objects\B_работа\2015\2015-02-03 Илья\Илья-1.rvt

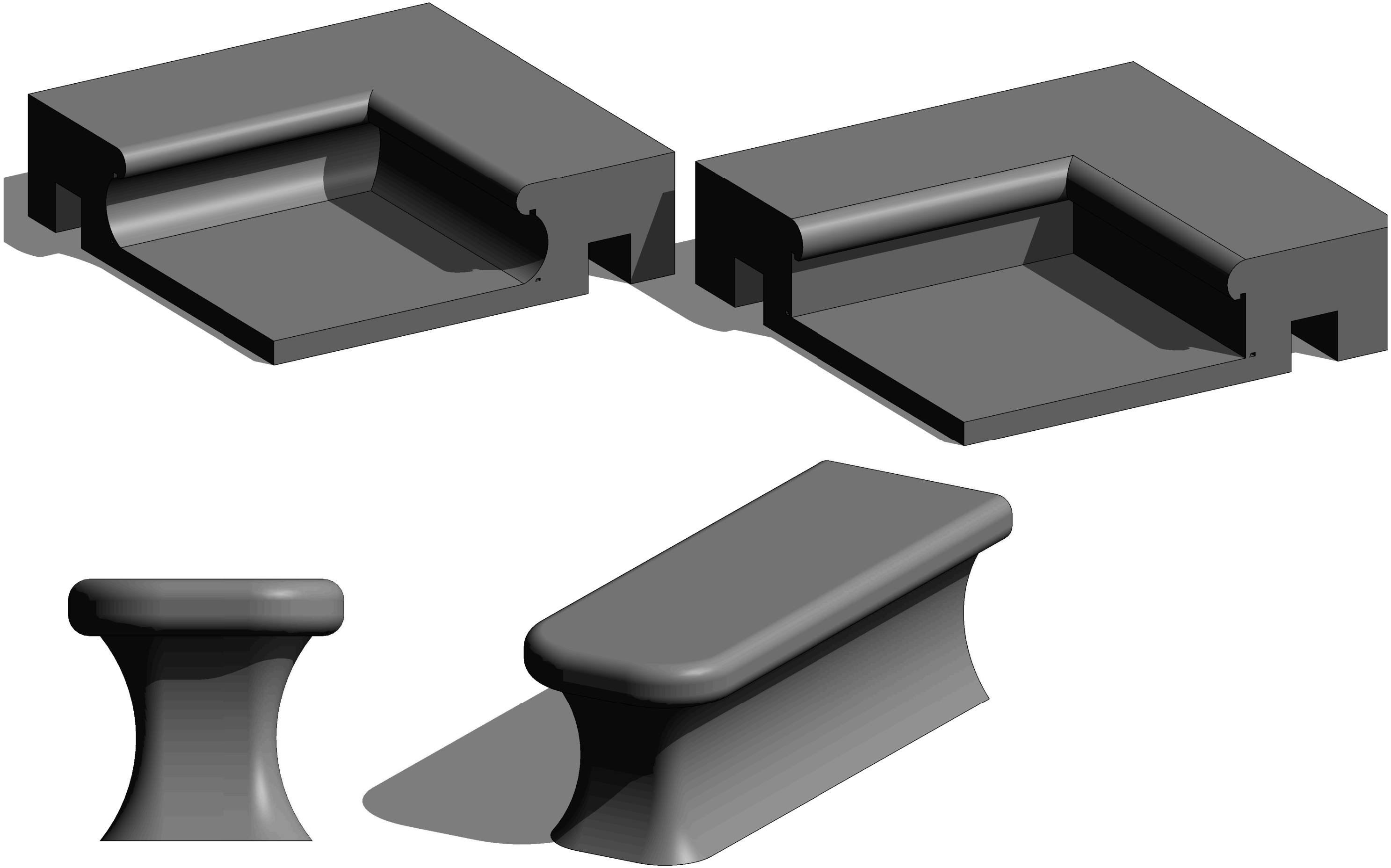

Согласовано

Взам. инв. №

Подп. и дата

Инв. № подл.

Изм.	Лист	№ док.	Подпись	Дата	32 -	Лист A102

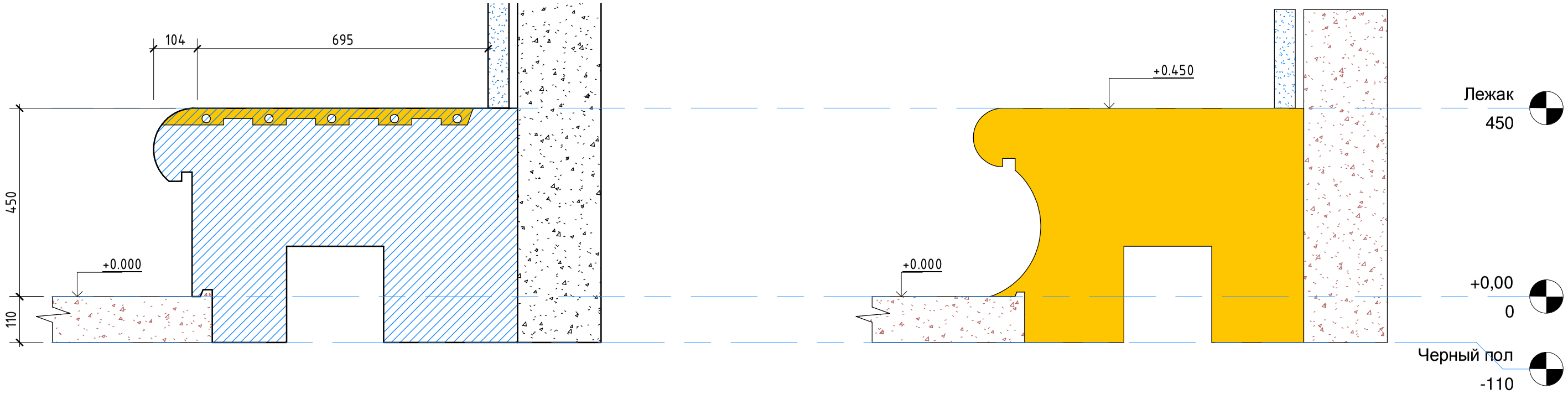

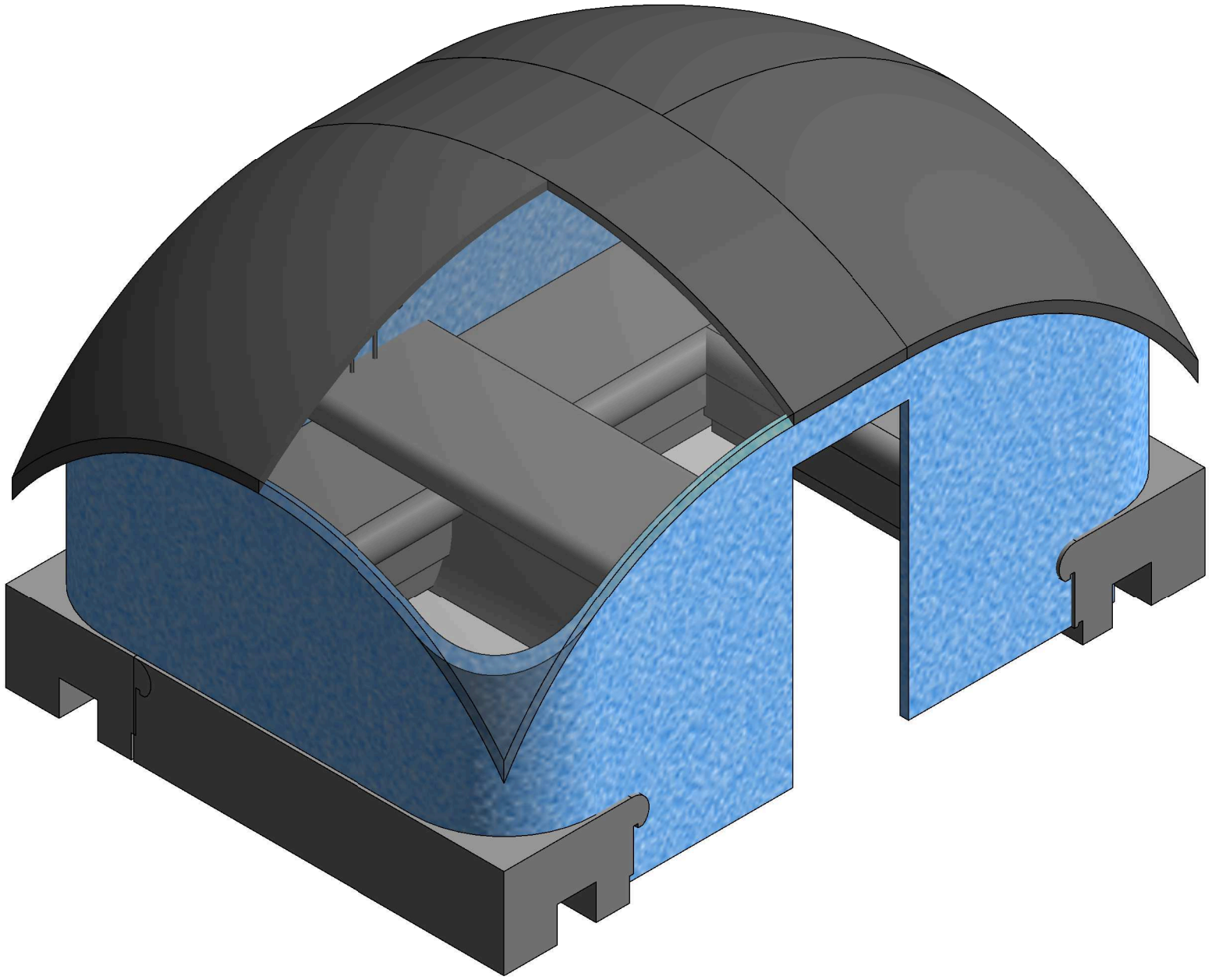

Согласовано

Взам. инв. №

Подп. и дата

Инв. № подл.

Изм.	Лист	№ док.	Подпись	Дата	32 -	Лист A103